FCS
FURUKAWA CONNECTIVITY SYSTEM

# INSTALLATION GUIDE
# MANUAL DE INSTALAÇÃO
# MANUAL DE INSTALACIÓN

## Multimedia Surface Mount Box
## Caixa Aparente de Multimídia
## Caja Aparente Multimidia

**MUTOA - 12P**

## Instructions/ Instruções/ Instrucciones

1

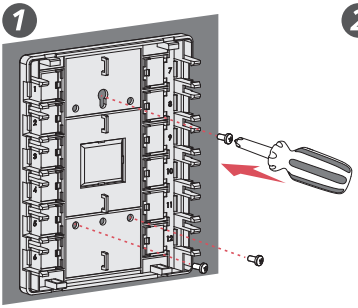

2

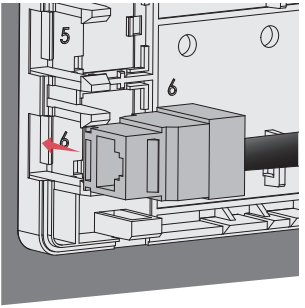


3

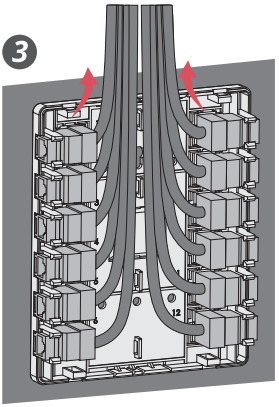


4

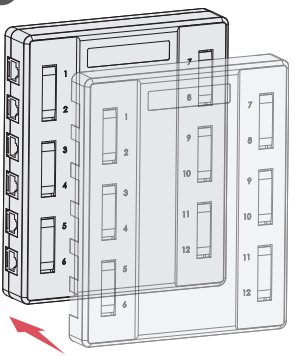


- Unused ports can be closed with blank panel, to be acquired separately.
- Portas não utilizadas podem ser fechadas com tampa cega, adquirida separadamente.
- Puertos no utilizados se pueden cerrar con tapa ciega, adquirida por separado.

FURUKAWA ELECTRIC

MFP000126 | REV 03
MAI 20